MicroRio

www.microrio.com.br

VÁLVULA BORBOLETA BI - EXCÊNTRICA

LINHA - LEBLON

VÁLVULA BORBOLETA BI EXCÊNTRICA

CARACTERÍSTICA TÉCNICAS BI-EXCÊNTRICA:
- A válvula Borboleta bi-excêntrica, desenvolvida para ser instalada entre flanges, proporcionando controle de fluidos contínuos de elevadas vazões, baixa pressões diferenciais e temperaturas até 220ºc

- Extremidades: Wafer, montagem entre flanges.
- Acionamento ágil por alavanca com 1/4 de volta.
- Válvula indicadas para gases ou líquidos.
- Válvula de bloqueio e controle de fluxo.
- Dupla excentricidade.
- Corpo monobloco.
- Tamanhos de 3” a 40” (50 mm a 300 mm).
- Pressão de trabalho sem choque, a temperatura de -29ºc a 220ºc: 19,0 kg/cm2 (270,3 PSI).

NORMAS DE REFERÊNCIA
- Construção: API 609 Categoria B.
- Face-a-face: API 609 Categoria B.
- Extremidades: Wafer, montagem entre flanges ASME B16.5.
- Sede: PTFE, PTFE com carga (RTFE)
- Testes: API 598

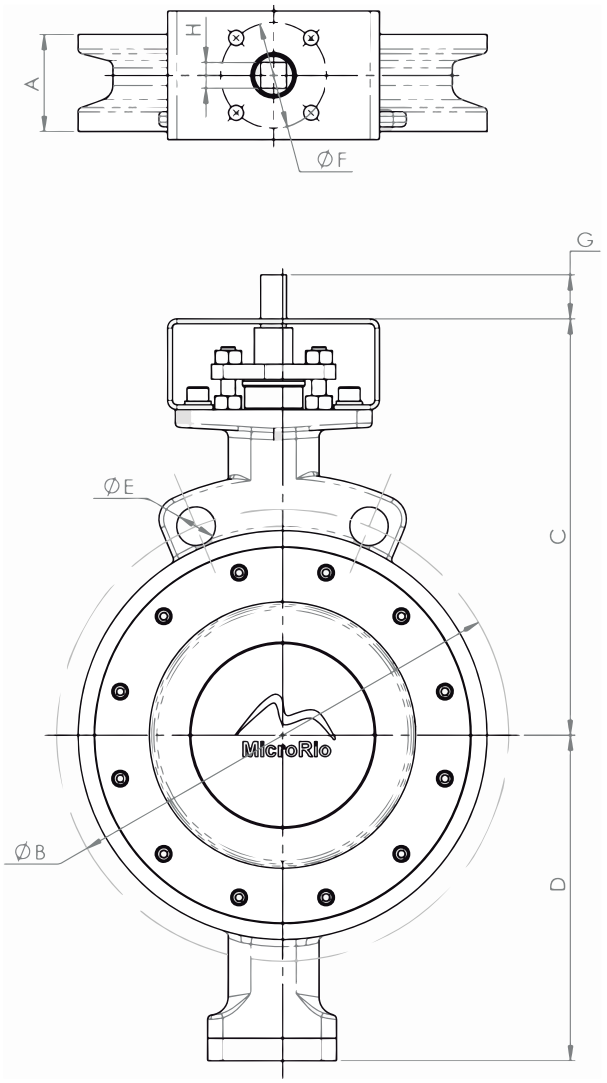

	NOMINAL							
A	B	C	D	E	F	G	H	I
3”	48	152,4	145	95	19	50/70	15	11
4”	54	190,5	175	145	19	50/70	15	14
6”	57	241,3	205	180	22	70	18	17
8”	64	298,5	235	215	22	70	18	17
10”	71	362	275	265	25,4	F10/F12	24	22
12”	81	431,8	310	285	25,4	F10/F12	24	22
14”	92	476,3	410	310	28,6	F10/F14	24	22
16”	102	539,8	450	310	28,6	F14/F16	35	27
18”	114	577,9	470	350	31,8	F14/F16	45	36
20”	127	635	500	365	31,8	F14/F16	45	36
24”	154	749,3	600	410	34,9	F14/F16	45	36
28”	165	863,6	730	490	38,1	F14/F16	55	46
30”	165	914,4	690	540	38,1	F25	65	55
32”	190	977,9	715	565	41,3	F25	65	55
36”	200	1085,9	850	615	41,3	F25	65	55
40”	230	1200,2	905	675	44,5	F30	90	75

DE ACORDO COM A NOSSA POLÍTICA DE MELHORIA CONTÍNUA DO PRODUTO, RESERVAMOS O DIREITO DE ALTERAR AS INFORMAÇÕES NESTE CATALOGO SEM PRÉVIO AVISO.

SOBRE NÓS:

O grupo Micro Rio é fabricante de válvulas industriais do tipo esfera bipartida, tripartida, tripartida flangeada, borboleta, flange sobreposto e retenção dupla portinhola e vedações em PTFE. Instalada em Mogi Guaçu, interior de São Paulo e centro de distribuição logístico na cidade de São Paulo a empresa possuí 17 anos de história, certificação ISO 9001 e CRC Petrobras.

COMERCIAL:

comercial@microrio.com.br
(19) 3851.7900

DÚVIDAS TÉCNICAS:

sac@microrio.com.br

MicroRio

MICRO RIO
Rua Márcio Carlim - 463
Distrito Industrial II / Mogi Guaçu
CEP: 13849-226

CENTRO DE DISTRIBUIÇÃO
Rua Diamantina - 920
Vila Mária / São Paulo
CEP: 02117-011

www.microrio.com.br